PROKOGNITIVNÍ LED SVÍTIDLA
SPECTRASOL
PŘISAZENÁ SVÍTIDLA SE ZVÝŠENÝM KRYTÍM IP65

SPECTRASOL
BIODYNAMIC HUMAN SOLUTIONS

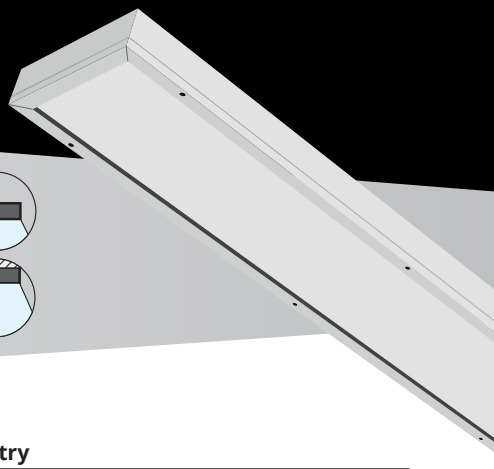

PATENTED patent no.: 308363

IP65 | 220-240V 50-60 Hz | 0 sec | LED | CRI ≥95 | RoHS

Přisazená svítidla se zvýšeným krytím pro denní svícení

Patentované LED svítidlo Spectrasol rozzáří váš interiér umělým světlem s vlastnostmi blízkými přirozenému slunečnímu světlu. Díky vyrovnanému spektrálnímu složení (SPD), které pozitivně ovlivňuje cirkadiánní rytmy organismu prostřednictvím nevizuálního systému oka (NIF), získáte biologicky optimalizované plnospektrální osvětlení podporující celkové zdraví, fyzickou i psychickou vitalitu a kognitivní funkce (kognitivní výkon a vytrvalost, koncentraci, pozornost, rychlost myšlení, schopnost pochopení informací, zapamatování a vyvolání z paměti) v interiéru během dne.

Svítidla Spectrasol zároveň nevyzařují koncentrovanou energii v krátkých vlnových délkách modré části světelného spektra v oblasti škodlivého modrého světla, tzv. harmful blue light, které zvyšuje riziko vzniku makulární degenerace. Spectrasol oči naopak regeneruje, a to díky vyzařování energie v červené, fotobiomodulační části světelného spektra, která působí jako kompenzační faktor škodlivého modrého světla (harmful blue light) s preventivním i terapeutickým účinkem.

Svítidla Spectrasol svítí okamžitě na plný výkon, jsou odolná vůči častému spínání, mají dlouhou životnost a potlačený flicker efekt. Zároveň jsou navržena tak, aby mohla jednoduše nahradit stávající svítidla s běžnou elektroinstalací.

Světelné parametry

Distribuce světla	přímá
Optický systém	opálový PS kryt
UGR	> 19
CCT reálné[1]	4800 K
CCT měrné[2]	5000 K
CRI	> 95
Flicker	flicker free
Kalkulovaná životnost LED	L80B20 70.000 h

Elektrické parametry

Napájení	220–240 V 50–60 Hz
Připojení	bezšroubová svorkovnice připraveno pro smyčkování
Možnosti řízení	ON/OFF, DALI, SWITCH DIM

Mechanické parametry

Těleso	ocelový plech
Povrchová úprava	bílé lakování

Maximální teplota okolí	25 °C
Krytí	IP65
Balení	kartonová krabice

[1]Reálné CCT v typické osvětlované místnosti
[2]Měrné CCT svítidla (kulový integrátor)

Tolerance CCT +/– 200 K

Vizualizace spektrálního složení Spectrasol a popis jeho klíčových oblastí

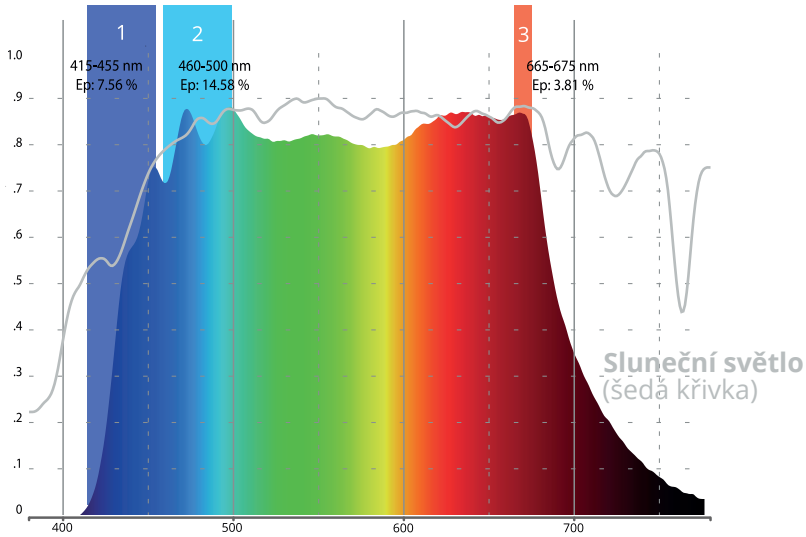

1 ŠKODLIVÉ MODRÉ SVĚTLO (HARMFUL BLUE LIGHT)
Nepoškozuje sítnicové buňky
Nevyzařuje koncentrovanou energii v rizikové oblasti harmful blue light (415–455 nm)

2 PROKOGNITIVNÍ–CIRKADIÁNNÍ MELANOPICKÁ ENERGIE
Podporuje cirkadiánní systém a plynoucí kognitivní výkon, zdraví a naladění
Vyrovnaná energie v azurové prokognitivní oblasti (460–500 nm)

3 REGENERAČNÍ FOTOBIOMODULAČNÍ ENERGIE
Regeneruje poškozené buňky sítnice
Vrchol vyzařování v oblasti fotobiomodulační červené (~ 670 nm)

Spectrasol s.r.o.
www.spectrasol.cz
e-mail: info@spectrasol.cz

SPECTRASOL
BIODYNAMIC HUMAN SOLUTIONS

Varianty svítidel Spectrasol se zvýšeným krytím IP65

Objednávací kód	Název		Typ LED	Světelný tok svítidla [lm]	Příkon svítidla [W]	Rozměry svítidla [mm]			Montážní rozteč [mm]		Váha svítidla [kg]
						A	B	C	d	e	
40201	Spectrasol KMB-P-IP65	245 x 1210	prokognitivní LED Spectrasol 5000 K CRI 95	4600	65	1210	245	80			
40202	Spectrasol KMB-P-IP65-DALI	245 x 1210									

Tolerance světelného toku a příkonu svítidla +/– 10 %

Specifikace rozměrů

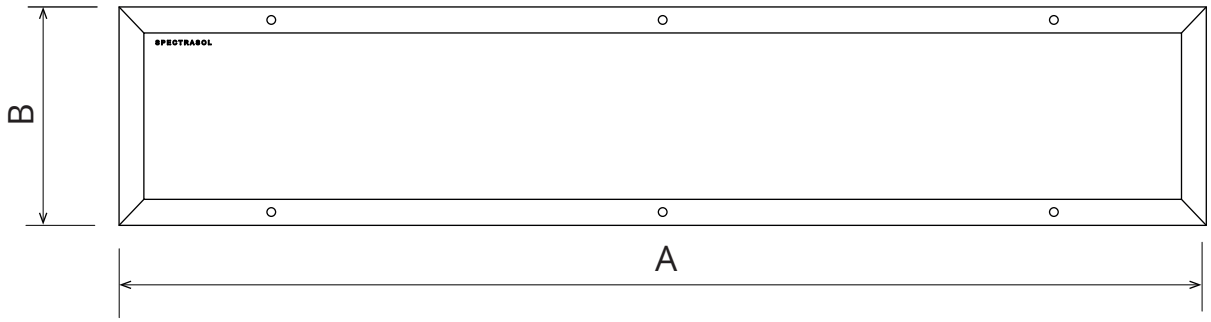

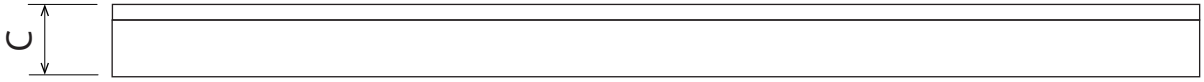

Vizualizace svítidla
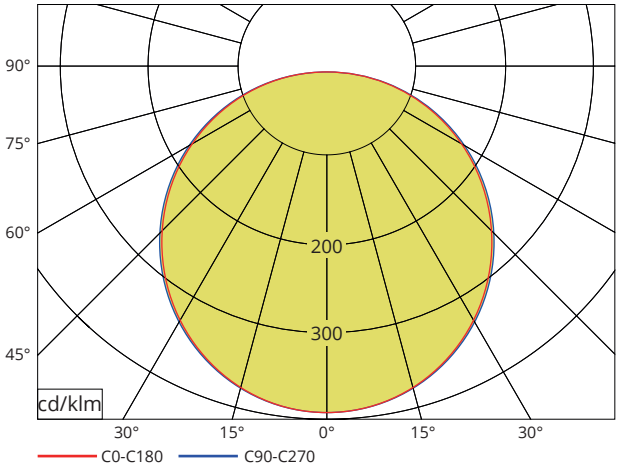
Distribuce světla